Размеры

1LA7, 1MA7 Типоразмеры от 56 M до 160 L
1LA5 Типоразмеры от 180 M до 225 M

IM B 3

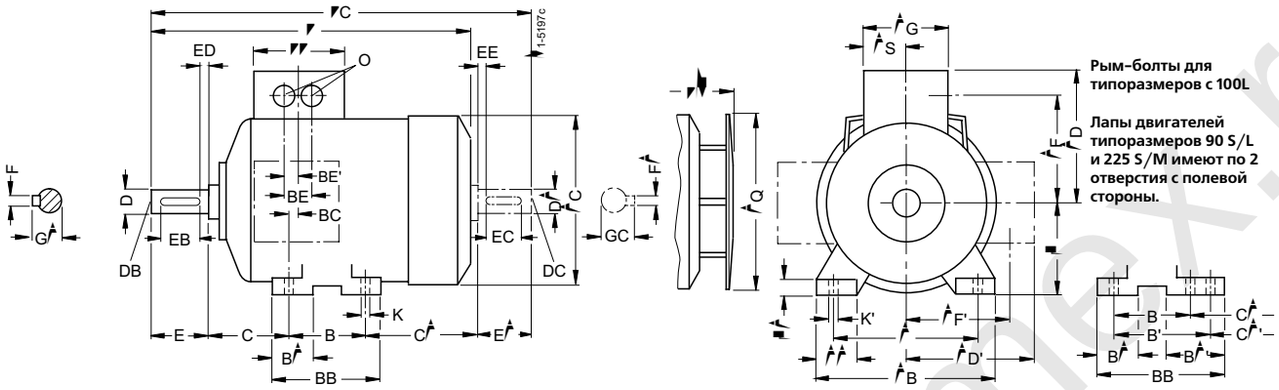

IM B 5 and IM V1 • Размеры фланцев приведены на стр. 7/14 (Z = число отверстий для крепления)

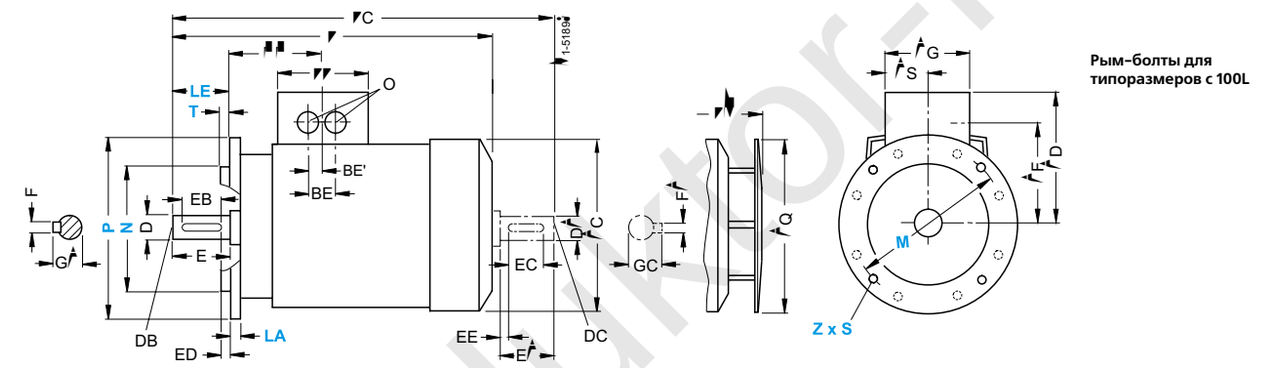

Для двигателей			Чертежи с размерами в соответствии с **IEC**																					
Типо-размер	Тип 1LA7 . . . 1MA7 . . .	Кол-во полюсов	A	AA	AB	AC[1])	AD	AD'	AF	AF'	AG	AQ	AS	B	B'	BA	BA'	BB	BC	BE	BE'	C	CA	CA'
56 M	1LA7 050 v 1LA7 053 v	2 to 4	90	25	110	116	101	101	78	78	74	–	37	71	–	28	–	87	34	32	18	36	53	–
63 M	. . . . 060 063	2 to 6	100	27	120	124	101 (135)	101	78 (95)	78	74 (120)	124	37 (60)	80	–	28	–	96	30 (52.5)	32	18 (16)	40	66	–
71 M	. . . . 070 073	2 to 8	112	27	132	145	111 (145)	111	88 (105)	88	74 (120)	124	37 (60)	90	–	27	–	106	18 (41.5)	32	18 (16)	45	83	–
80 M	. . . . 080 083	2 to 8	125	30.5	150	163	120 (154)	120 (154)	97 (114)	97 (114)	75 (120)	124	37.5 (60)	100	–	32	–	118	14 (36)	32	18 (16)	50	94 134[4])	–
90 S 90 L	. . . . 090 096	2 to 8	140	30.5	165	180	128 (162)	128 (162)	105 (122)	105 (122)	75 (120)	170	37.5 (60)	100* 100	125 125*	33	54	143	23 (46)	32	18 (16)	56	143	118
100 L	. . . . 106 107	2 to 8 4 and 8	160	42	196	203	135	163	78	123	120	170	60	140	–	47	–	176	39	42	21	63	125	–
112 M	 113	2 to 8	190	46	226	227	148	176	91	136	120	170	60	140	–	47	–	176	32	42	21	70	141	–
132 S	. . . . 130 131	2 to 8 2	216	53	256	267	167	194	107	154	140	250	70	140	–	49	–	180	39	42	21	89	162.5	–
132 M	. . . . 133 134	4 to 8 6	216	53	256	267	167	194	107	154	140	250	70	178	–	49	–	218	39	42	21	89	124.5 162.5[5])	–
160 M	. . . . 163 164	2 to 8 2 and 8	254	60	300	320	197	226	127	183	165	250	82.5	210	–	57	–	256	52.5	54	27	108	183	–
160 L	 166	2 to 8	254	60	300	320	197	226	127	183	165	250	82.5	254	–	57	–	300	52.5	54	27	108	139 179[6])	–
180 M 180 L	1LA5 183 1LA5 186	2 and 4 4 to 8	279 279	69.5 69.5	339 339	363 363	258 258	258 258	216 216	216 216	152 152	340 340	71 71	241 279	– –	50 50	– –	287 325	38 38	54 54	27 27	121 121	259 221	– –
200 L	1LA5 206 1LA5 207	2 and 6 2 to 8	318	83	388	402	305	305	252	252	260	340	96	305	–	58.5	–	355	45	85	42.5	133	239	– –
225 S	1LA5 220	4 and 8	356	103	426	402	305	305	252	252	260	340	96	286*	311	58	83	361	36	85	42.5	149	248.5	
225 M	1LA5 223	2 4 to 8	356	103	426	402	305	305	252	252	260	340	96	286	311*	58	83	361	36	85	42.5	149		223.5

■ Размеры в скобках применимы для двигателей 1MA7

■ Для многоскоростных двигателей серии 1LA7 (6 или 9 клемм) применимы размеры базовых двигателей 1LA7.

* Этот размер назначен в DIN EN 50347 для указанного габаритного размера.

• Двигатели типоразмера 56M с самоохлаждением.

1) Измеренный по головкам болтов (т.е. не по кожуху вентилятора)

2) Клеммная коробка отлита заодно. 4 выбиваемых отверстия предназначены для метрической резьбы.

www.redukTor-max.ru

Размеры

1LA7, 1MA7 Типоразмеры от 56 M до 160 L
1LA5 Типоразмеры от 180 M до 225 M

IM B 35 • Размеры фланцев приведены на стр. 7/14 (Z = число отверстий для крепления)

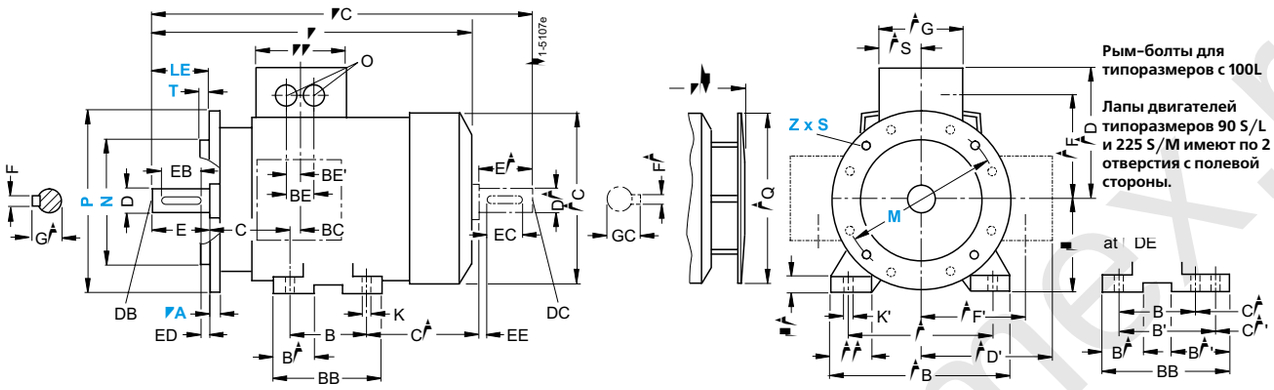

IM B 14 • Размеры фланцев приведены на стр. 7/14 (Z = число отверстий для крепления)

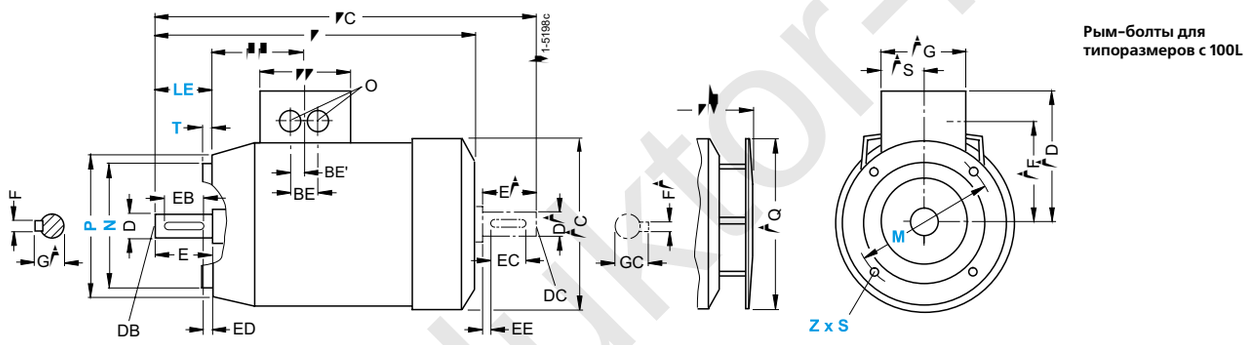

										Размеры рабочего вала								Размеры вала с полевой стороны					
H	HA	HH	K	K'	L	LC	LL	LM	O	D	DB	E	EB	ED	F	GA	DA	DC	EA	EC	EE	FA	GC
56	6	69.5	5.8	9	169	200	74	–	1x M16 x 1.5 1x M25 x 1.5	9	M3	20	14	3	3	10.2	9	M3	20	14	3	3	10.2
63	7	69.5 (92.5)	7	10	202.5	232	74 (120)	231.5	1x M16 x 1.5 1x M25 x 1.5	11	M4	23	16	3.5	4	12.5	11	M4	23	16	3.5	4	12.5
71	7	63.5 (86.5)	7	10	240	278	74 (120)	268	1x M16 x 1.5 1x M25 x 1.5	14	M5	30	22	4	5	16	14	M5	30	22	4	5	16
80	8	63.5 (86)	9.5	13.5	273.5 308.5[4])	324 364	75 (120)	299.5 334.5[4])	1x M16 x 1.5 1x M25 x 1.5	19	M6	40	32	4	6	21.5	19	M6	40	32	4	6	21.5
90	10	79 (101.5)	10	14	331	389	75 (120)	382.5	1x M16 x 1.5 1x M25 x 1.5	24	M8	50	40	5	8	27	19	M6	40	32	4	6	21.5
100	12	102	12	16	372	438	120	423.5	2x M32 x 1.5[2])	28	M10	60	50	5	8	31	24	M8	50	40	5	8	27
112	12	102	12	16	393	461	120	444.5	2x M32 x 1.5[2])	28	M10	60	50	5	8	31	24	M8	50	40	5	8	27
132	15	128	12	16	452.5[3])	551.5	140	505[3])	2x M32 x 1.5[2])	38	M12	80	70	5	10	41	38	M12	80	70	5	10	41
132	15	128	12	16	452.5[3]) 490.5[5])	551.5 589.5[5])	140	505[3]) 543[5])	2x M32 x 1.5[2])	38	M12	80	70	5	10	41	38	M12	80	70	5	10	41
160	18	160.5	15	19	588	721	165	640.5	2x M32 x 1.5[2])	42	M16	110	90	10	12	45	42	M16	110	90	10	12	45
160	18	160.5	15	19	588 628[6])	721 761[6])	165	640.5 680.5[6])	2x M32 x 1.5[2])	42	M16	110	90	10	12	45	42	M16	110	90	10	12	45
180 180	18 18	159 159	15 15	19 19	712 712	841 841	132 132	793.5 793.5	2 x M40 x 1.5 2 x M40 x 1.5	48 48	M16 M16	110 110	100 100	5 5	14 14	51.5 51.5	48 48	M16 M16	110 110	100 100	5 5	14 14	51.5 51.5
200	24	178	19	25	768.5	897	192	850	2 x M50 x 1.5	55	M20	110	100	5	16	59	55	M20	110	100	5	16	59
225 225	24 24	184.5 184.5	19 19	25 25	806 776 806	933.5 903.5 933.5	192 192	887.5 857.5 887.5	2 x M50 x 1.5 2 x M50 x 1.5	60 55 60	M20 M20 M20	140 110 140	125 100 125	7.5 5 7.5	18 16 18	64 59 64	55 55	M20 M20	110 110	100 100	5 5	16 16	59 59

3) Для двигателей с пониженным уровнем шума, размер L на 8мм больше, а размер LM на 11.5 мм

4) Для двигателей 1MA7083-6.

5) Для двигателей 1MA7133-4

6) Для двигателей 1MA7166-4 и 1MA7 166-6

www.redukTor-nex.ru